EGT 446...447 : 挿入型温度検出器 (V11)

この検出器はダクト内や保護管(LW7形)に入れて配管内または容器内の温度測定に使用します。構成としては難燃性プラスチックのケース、DIN IEC 751(JIS C1604 相当)に基づく Pt 薄膜センサ、保護管なしでφ 6.5 銅製の挿入ステム、感温部は先端 15mm、単線またはより線 2X1.5 mm² 用までの接続端子およびケーブル用ねじ込みグランド Pg11 などからなります。

形 番	ステム長 mm	公称値 at 0℃	測定範囲 ℃	質 量 kg
EGT 446 F011	120	100	− 30...130	0,07
EGT 446 F101	120	1000・	− 30...130	0,07
EGT 447 F011	225	100	− 30...130	0,08
EGT 447 F101	225	1000・	− 30...130	0,08

抵抗値	EN60751, Class B		ケース部最大温度	80 ° C
精度 at 0 ° C	± 0,3 K		IP 保護等級	IP 42 (EN 60529)
平均抵抗温度係数	0,00385 K^{-1}			
自己加熱 (空気中)	0,25 K/mW		結線図	A01632
応答特性			外形寸法図	M08527
保護管なし	遅れ	時定数	取付説明書	MV 505497
静止空気中で	18 s	330 s		
風速 3 m/s で	9 s	60 s		
保護管付き 1)	遅れ	時定数		
静止水中で	7 s	28 s		
水速 0,4 m/s で	6 s	27 s		

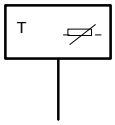

アクセサリ

0364 439 . . .	保護管 LW 7、黄銅製、R1/2 (別途保護管図面参照)
0226 811 . . .	保護管 LW 7、ステンレス工製、G1/2A (別途保護管図面参照)
0368 840 000	壁面固定用ブラケット
0368 839 000	ダクト取付用]フランジ
0313 220 001	熱伝導用ペースト 20g チューブ入り

1) 熱伝導ペースト使用の状態

動 作

白金測温抵抗体の抵抗値は温度に対応して変化します。抵抗温度係数は正特性で温度上昇により抵抗値増です。DIN IEC 751-Pt 特性(JIS-C-1604 同等)参照 。抵抗エレメントは同等精度品で交換可能です。

装備技術上の注意

配管内使用 :

検出器を配管内または容器内に取付けるにはホルダを用い保護管(LW 7)内に装着します。
検出器取付けは保温材の厚みに応じ調整できます。
また、流れに対向して取付けます。

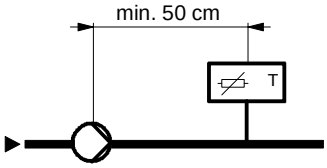

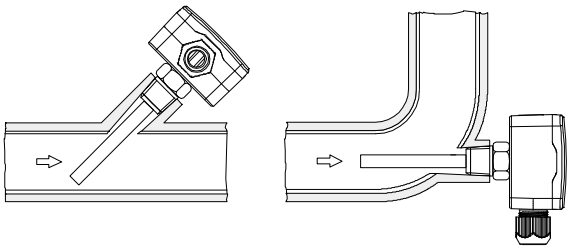

ダクト内使用：
検出器はダクト面の保温材上にまたは直接
に取付けます。
ステムホルダ（368839）とクランプリング
(313282)を
使用して挿入長の調整もできます。

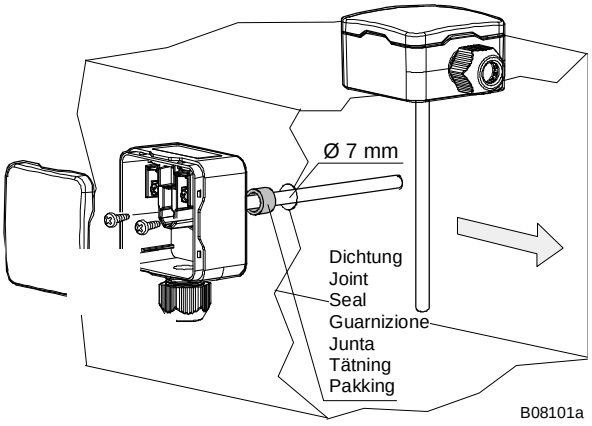

技術データ
EMC 指令 89/336/EEC ：EN61000-6-1/EN61000-6-2
EN61000-6-3/EN61000-6-4

結 線 図

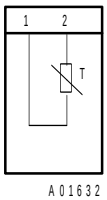

外形寸法図（第一角法）

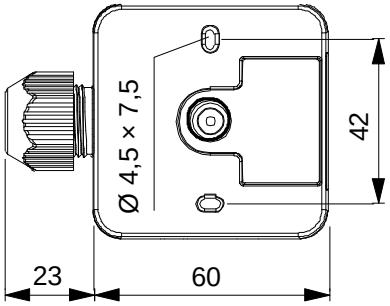

アクセサリ（第一角法）

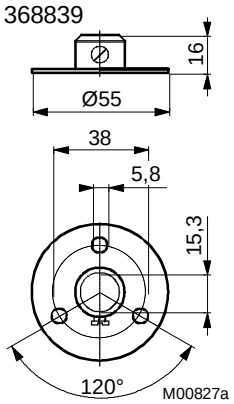

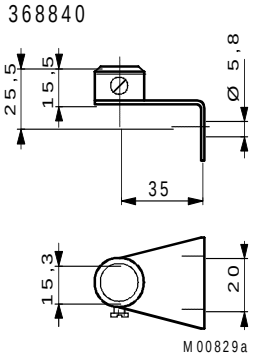

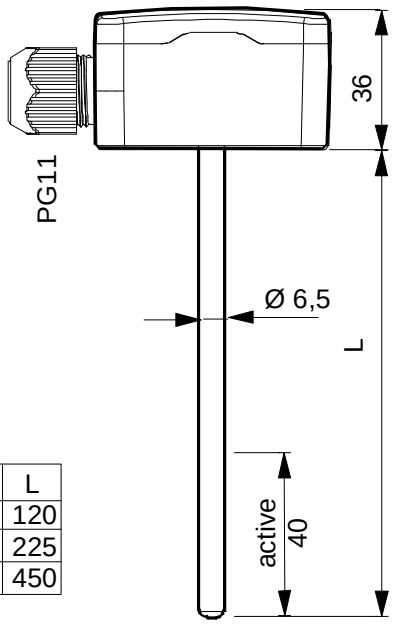

Typ	L
EGT . 46	120
EGT . 47	225
EGT . 48	450